Voith Contaminex CMS 20
Artikel-Nr. 4401

Technische Daten:

Maschine:	Voith Contaminex CMS 20
Hersteller:	Voith
Typ:	Contaminex CMS 20
Größe:	None
Kapazität:	None
Jahr:	None

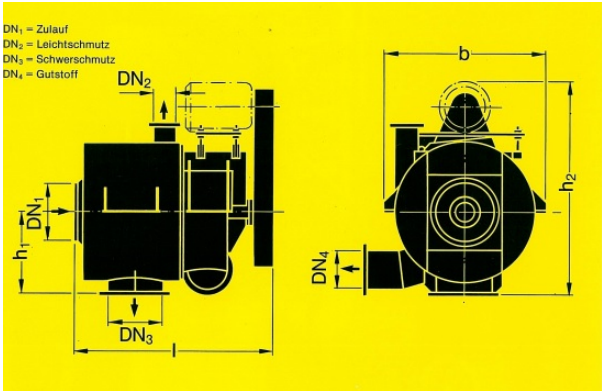

Beschreibung:

Zur Grobreinigung einem Hochkonsistenzpulper nachgeschaltet