Doppelscheibenrefiner 30 " PMT - Beloit
Artikel-Nr. 4628

Technische Daten:

Maschine:	Doppelscheibenrefiner 30 " PMT - Beloit
Hersteller:	PMT Italia - Beloit
Typ:	DD 30" - 4000
Größe:	30 "
Kapazität:	None
Jahr:	None

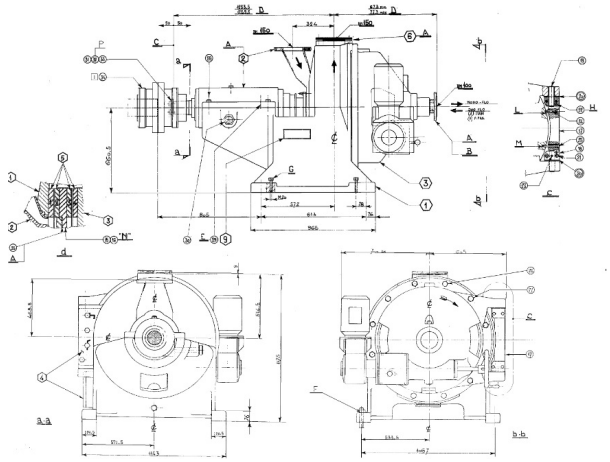

Beschreibung:

Maschinengehäuse ohne Türe von Gebrauchter Doppelscheibenrefiner von PMT Italien / Beloit 30" Typ: DD30" - 4000